СВЕТИЛЬНИК СВЕТОДИОДНЫЙ
ОБЩЕГО НАЗНАЧЕНИЯ
МАРКИ PITON
СЕРИЯ ВЕРТО

ПАСПОРТ И РУКОВОДСТВО ПО ЭКСПЛУАТАЦИИ
ТУ 27.40.39−001− 95523597−2024

1. ОСНОВНЫЕ СВЕДЕНИЯ ОБ ИЗДЕЛИИ

1.1. Светильник светодиодный общего назначения марки PitON серии ВЕРТО предназначен для освещения улиц, дорог, площадей и других территорий наружного применения, а также других различных объектов.

1.2. Светильник предназначен для установки на штатное крепление на монтажную поверхность («Крепление Скоба»).

1.3. Светильник выпускается по ТУ 27.40.39−001− 95523597−2024 в соответствии с требованиями Технического регламента Таможенного союза ТР ТС 004/2011 «О безопасности низковольтного оборудования», Технического регламента Таможенного союза ТР ТС 020/2011 «Электромагнитная совместимость технических средств».

1.4. Производитель вправе без предварительного оповещения вносить в конструкцию светильника изменения, не ухудшающие его эксплуатационные характеристики.

2. КОМПЛЕКТ ПОСТАВКИ

№	Наименование	Количество
1	Светильник светодиодный	1 шт.
2	Крепление Скоба	1 шт.
3	Паспорт и руководство по эксплуатации	1 экз.

3. ТЕХНИЧЕСКИЕ ХАРАКТЕРИСТИКИ

3.1. Общие параметры светильников серии ВЕРТО (при номинальном напряжении питания ~230В):

Параметр	Значение
Диапазон напряжений питания переменного тока (AC), В	176-264В
Частота питающей сети, Гц	47-63
Класс защиты от поражения электрическим током, по ГОСТ IEC 60598-1	I
Коэффициент мощности (pf)	0,95
Световой поток, лм	См. п.3.2
Потребляемая мощность, Вт	См. п.3.2
Коэффициент пульсаций светового потока, %	<1
Цветовая температура*, К	4000 ± 250 или 5000 ± 250
Индекс цветопередачи (CRI)	Ra80
Рассеиватель	Линза PMMA («акрил»)
Материал корпуса	Алюминий, Полиамид
Степень защиты от воздействия окружающей среды, по ГОСТ 14254	IP66
Вид климатического исполнения по ГОСТ 15150	УХЛ1
Температура эксплуатации, ^{0}C	-60…+50
Срок службы**, часов	100 000

**Допускается снижение светового потока в течение срока службы не более 30%.

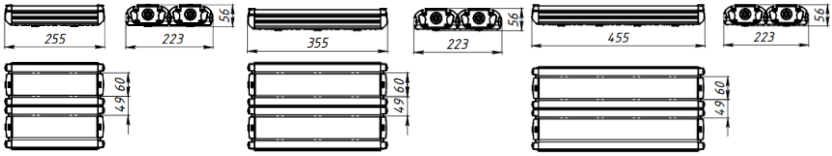

а) x2x2 б) x2x3 в) x2x4

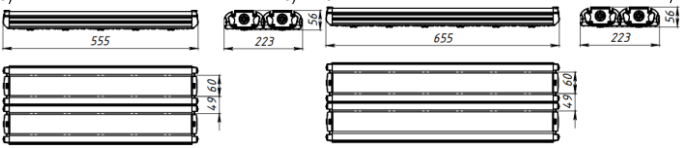

а) x2x5 в) x2x6

Рисунок 1. Размеры светильников серии ВЕРТО x2.

3.2. Вариативные параметры светодиодных светильников серии ВЕРТО.

Наименование	Тип корпуса	Световой поток, лм	Потребляемая мощность, Вт	Варианты оптики	Габаритные размеры*, мм	Вес*, кг
ВЕРТО 80 Вт	x2x2	13600	80	15, 30, 140x50	255x223x56	2,4
ВЕРТО 80 Вт	x2x2	14000	80	60	255x223x56	2,4
ВЕРТО 80 Вт	x2x2	14400	80	90, 160x70	255x223x56	2,4
ВЕРТО 120 Вт	x2x3	20400	120	15, 30, 140x50	355x223x56	3,0
ВЕРТО 120 Вт	x2x3	21000	120	60	355x223x56	3,0
ВЕРТО 120 Вт	x2x3	21600	120	90, 160x70	355x223x56	3,0
ВЕРТО 160 Вт	x2x4	27200	160	15, 30, 140x50	455x223x56	3,8
ВЕРТО 160 Вт	x2x4	28000	160	60	455x223x56	3,8
ВЕРТО 120 Вт	x2x4	28800	160	90, 160x70	455x223x56	3,8
ВЕРТО 200 Вт	x2x5	34000	200	15, 30, 140x50	555x223x56	4,8
ВЕРТО 200 Вт	x2x5	35000	200	60	555x223x56	4,8
ВЕРТО 200 Вт	x2x5	36000	200	90, 160x70	555x223x56	4,8
ВЕРТО 240 Вт	x2x6	40800	240	15, 30, 140x50	655x223x56	5,6
ВЕРТО 240 Вт	x2x6	42000	240	60	655x223x56	5,6
ВЕРТО 240 Вт	x2x6	43200	240	90, 160x70	655x223x56	5,6

*Габаритные размеры указаны без учёта кабеля и креплений.

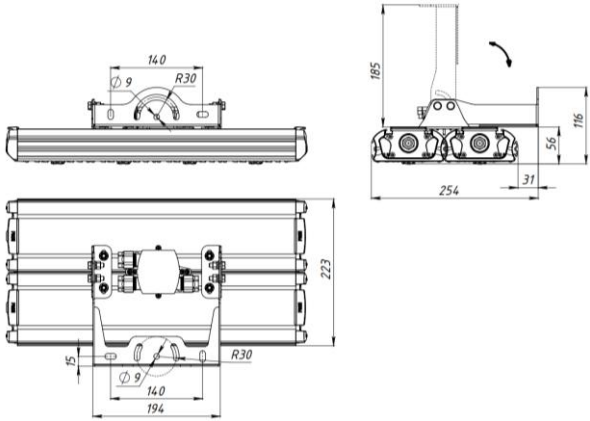

Рисунок 2. Габаритные размеры светильника с креплением.

4. ТЕХНИКА БЕЗОПАСНОСТИ

4.1. Перед установкой светильника следует убедиться в отсутствии видимых повреждений корпуса и других частей. При наличии повреждений, эксплуатация светильника запрещена.

4.2. Электромонтажные работы должны осуществляться квалифицированным персоналом, с группой допуска не менее III в соответствии с Правилами Технической Эксплуатации Электроустановок Потребителей (далее ПТЭЭП) и Правилами Технической Безопасности Электроустановок Потребителей (далее ПТБЭП).

4.3. Работы по монтажу и обслуживанию светильника должны производиться при отключенном питании электросети и в соответствии с требованиями Правил Устройства Электроустановок (далее ПУЭ) и ПТЭЭП.

4.4. Перед установкой светильника необходимо убедиться в соответствии напряжения питающей сети 230В±10% в соответствии с ГОСТ 29322.

4.5. **Запрещается:**

- **эксплуатировать светильник без защитного заземления;**
- **эксплуатировать светильник с поврежденной изоляцией кабелей, проводов и мест соединений;**
- **эксплуатировать светильник с повреждениями корпуса и других частей;**
- **подключать светильник к неисправной электросети;**
- **разбирать светильник;**
- **использовать светильник с устройствами управления, диммерами, кроме тех, которые рекомендованы предприятием-изготовителем.**
- **ЗАПРЕЩАЕТСЯ ИСПОЛЬЗОВАТЬ КАБЕЛЬ ЭЛЕКТРОПИТАНИЯ ДЛЯ ПОДЪЕМА И ПЕРЕНОСКИ.**

5. МОНТАЖ И ПОДКЛЮЧЕНИЕ СВЕТИЛЬНИКА

5.1. Распакуйте светильник, убедитесь в его целостности и правильной комплектности.

5.2. Установите крепление на светильник (см. рисунок 4). Конструкция крепления позволяет регулировать положение светильника в диапазоне от 0 до 90 (см. рисунок 2).

5.3. Установите светильник с креплением на поверхность (см. рисунок 5). Наличие нескольких монтажных отверстий на основании крепления светильника позволяет установить его корпус в различном положении

5.4. Подключите светильник к электрической сети напряжением ~230В, для этого:

- отключите питание электросети;
- произведите соединение кабеля светильника с питающим кабелем в герметичной распределительной коробке или муфте или другим способом, обеспечивающим герметичное соединение со степенью пылевлагозащиты не менее IP65. При этом необходимо соблюдать полярность соединения проводов: коричневый – фазный проводник, синий – нейтральный проводник, зеленый/желтый – защитный проводник («земля») (см. рисунок 3). Установите светильник с креплением на поверхность (см. рисунок 5). Наличие нескольких монтажных отверстий на основании крепления светильника позволяет установить его корпус в различном положении.

5.5. Включите питание электросети.

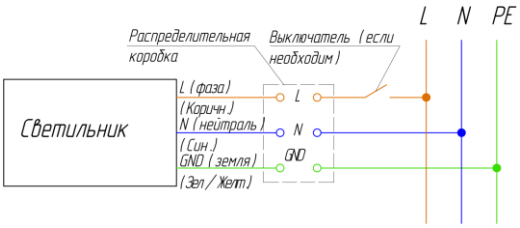

Рисунок 3. Электрическая схема подключения светильника к сети ~230В.

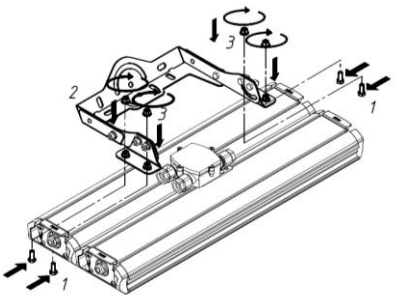

Рисунок 4. Установка крепления на светильник

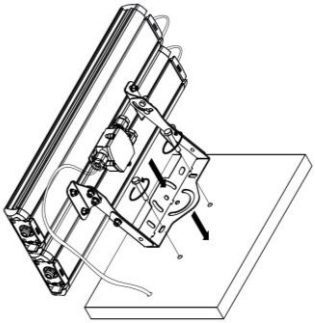

Рисунок 5. Установка светильника с креплением на монтажную поверхность.

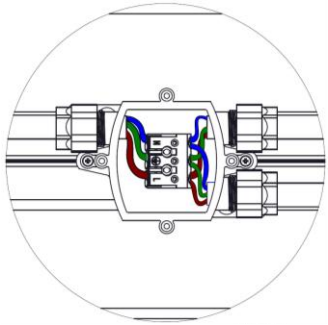

Рисунок 6. Подключение светильника к сети

6. ТЕХНИЧЕСКОЕ ОБСЛУЖИВАНИЕ

6.1. Чистку светильника следует проводить в соответствии с графиком технического обслуживания конкретной осветительной установки или с установленной ГОСТ Р 59666 и ГОСТ Р 55710 периодичностью.

6.2. Протирать светильник допускается сухой мягкой тканью без применения чистящих средств.

6.3. Не менее одного раза в год проверять надежность подключения светильника к электросети, при необходимости провести ревизию соединения.

7. УТИЛИЗАЦИЯ

7.1. Светодиодный светильник не требует специальной утилизации, т.к. в его составе отсутствуют вредные вещества.

8. ПРАВИЛА ХРАНЕНИЯ И ТРАНСПОРТИРОВКИ

8.1. Светильник поставляется в картонной упаковке.

8.2. Светильник в упаковке производителя хранят в закрытых чистых и сухих складских помещениях с предохранением от попадания влаги и прямых солнечных лучей.

8.3. Окружающая среда не должна быть взрывоопасна, не должна содержать масляных брызг, металлической пыли, токопроводящей пыли, агрессивных газов и паров в концентрациях, вызывающих коррозию.

8.4. Во время погрузо-разгрузочных работ и транспортирования светильник не должен подвергаться резким ударам и воздействию атмосферных осадков.

9. ГАРАНТИЙНЫЕ ОБЯЗАТЕЛЬСТВА

9.1. Предприятие-изготовитель гарантирует соответствие качества светильника требованиям ТУ 27.40.39−001− 95523597−2024 при соблюдении правил монтажа, эксплуатации, транспортирования и хранения.

9.2. Гарантийный срок - 60 месяцев со дня продажи. В случае перепродажи изделия гарантийный срок устанавливается со дня первоначальной продажи изделия.

9.3. Гарантия на светильник не распространяется в случае его механического повреждения при неправильной транспортировке, монтаже, эксплуатации и нарушении условий хранения.

9.4. Гарантийное обслуживание производится только у предприятия-изготовителя либо в авторизованных сервисных центрах. Транспортировка до сервисного центра осуществляется за счет покупателя.

9.5. Гарантия на изделия и комплектующие не действует в следующих случаях:

– несоблюдения требований установки, подключения, эксплуатации, требований по технике безопасности, описанных в данном руководстве;

– внесения конструктивных изменений в изделие без согласования с предприятием-изготовителем, а также установка комплектующих, не предусмотренных технической документацией и данным руководством;

– наличия следов вскрытия или ремонта изделия лицами или организациями, не уполномоченными для проведения таких работ;

– нарушения потребителем условий транспортировки, хранения, монтажа, эксплуатации изделия, прописанных в данном паспорте.

10. ДАННЫЕ ОБ ИЗГОТОВЛЕНИИ

Предприятие-изготовитель: ООО «ПРЕДПРИЯТИЕ СИРИУС»
Юридический адрес/адрес производства: 620073, Россия,
Свердловская область, город Екатеринбург,
улица Крестинского, строение 46А, офис 202.
Телефон: +7 (343) 287-02-34.
Адрес электронной почты: info@factory-sirius.ru

Дата выпуска (изготовления): _____

Начальник производства: _____ Шаламов С.Г.
(личная подпись)

11. СВИДЕТЕЛЬСТВО О ПРИЕМКЕ

Светильник светодиодный PitON серии ВЕРТО
соответствует ТУ 27.40.39−001−95523597−2024
и признан годным к эксплуатации.

Дата приёмки: _____

М.П.

12. ОТМЕТКА О ВВОДЕ В ЭКСПЛУАТАЦИЮ

Светильник установлен на объекте и введен в эксплуатацию
в соответствии с требованиями предприятия-изготовителя

_____/_____
(личная подпись) (расшифровка подписи)

Дата ввода в эксплуатацию: _____

М.П.