СВЕТИЛЬНИК СВЕТОДИОДНЫЙ ОБЩЕГО НАЗНАЧЕНИЯ МАРКИ PITON СЕРИЯ АСТРАЛ ПАСПОРТ И РУКОВОДСТВО ПО ЭКСПЛУАТАЦИИ ТУ 27.40.39−001− 95523597−2024

1. ОСНОВНЫЕ СВЕДЕНИЯ ОБ ИЗДЕЛИИ

1.1. Светильник светодиодный общего назначения марки PitON серии АСТРАЛ предназначен для освещения на высоких пролётах различных внутренних помещений: торговых, производственных, складских и др.

1.2. Светильник предназначен для установки на штатное крепление с использованием рым-болта или для установки на поверхность с использованием крепления скоба.

1.3. Светильник выпускается по ТУ 27.40.39−001− 95523597−2024 в соответствии с требованиями Технического регламента Таможенного союза ТР ТС 004/2011 «О безопасности низковольтного оборудования», Технического регламента Таможенного союза ТР ТС 020/2011 «Электромагнитная совместимость технических средств».

1.4. Производитель вправе без предварительного оповещения вносить в конструкцию светильника изменения, не ухудшающие его эксплуатационные характеристики.

2. КОМПЛЕКТ ПОСТАВКИ

№	Наименование	Количество
1	Светильник светодиодный	1 шт.
2	Крепление Рым-болт	1 шт.
3	Крепление Скоба (опционально)	1 шт.
4	Паспорт и руководство по эксплуатации	1 экз.

3. ТЕХНИЧЕСКИЕ ХАРАКТЕРИСТИКИ

3.1 Общие параметры светильников серии АСТРАЛ (при номинальном напряжении питания ~230В):

Параметр	Значение
Диапазон напряжений питания переменного тока (AC), В	~90-305В
Частота питающей сети, Гц	47-63
Диапазон напряжений питания постоянного тока (DC), В	140-280В
Класс защиты от поражения электрическим током, по ГОСТ IEC 60598-1	I
Коэффициент мощности (pf)	0,95
Световой поток, лм	См. п.3.2
Потребляемая мощность, Вт	См. п.3.2
Коэффициент пульсаций светового потока, %	<1
Цветовая температура*, К	4000 ± 250 / 5000 ± 250
Индекс цветопередачи (CRI)	Ra82
Рассеиватель	Прозрачный поликарбонат
Материал корпуса	Алюминий
Степень защиты от воздействия окружающей среды, по ГОСТ 14254	IP65
Вид климатического исполнения по ГОСТ 15150	У1
Температура эксплуатации, ^{0}C	-40…+50
Срок службы**, часов	100 000
Защита от перегрева При достижении температуры на корпусе 90^{0}C, снижает мощность, после охлаждения – восстанавливает	Есть.
Защита от микроимпульсных помех	6кВ
Степень защиты от механического воздействия по EN50102, Дж (энергия удара) / Ударопрочность	5/IK08

**Допускается снижение светового потока в течение срока службы не более 30%.

3.2 Вариативные параметры светодиодных светильников серии АСТРАЛ.

Артикул	Световой поток, лм	Угол рассеяния, град.	Потребляемая мощность, Вт	Габаритные размеры*, мм	Масса светильника, кг	Цветовая Температура, К
DHB1-60-H-120-82-65-240-04	11400	120	60	ø236x101	1,5	4000
DHB1-60-H-90-82-65-240-04	11100	90	60	ø236x101	1,5	4000
DHB1-60-H-60-82-65-240-04	10800	60	60	ø236x101	1,5	4000
DHB1-80-H-120-82-65-240-04	15200	120	80	ø236x101	1,5	4000
DHB1-80-H-90-82-65-240-04	14800	90	80	ø236x101	1,5	4000
DHB1-80-H-60-82-65-240-04	14400	60	80	ø236x101	1,5	4000
DHB1-100-H-120-82-65-240-04	19000	120	100	ø236x101	1,5	4000
DHB1-100-H-90-82-65-240-04	18500	90	100	ø236x101	1,5	4000
DHB1-100-H-60-82-65-240-04	18000	60	100	ø236x101	1,5	4000
DHB1-60-X-120-82-65-240-04	11400	120	60	ø236x101	1,5	5000
DHB1-60-X-90-82-65-240-04	11100	90	60	ø236x101	1,5	5000
DHB1-60-X-60-82-65-240-04	10800	60	60	ø236x101	1,5	5000
DHB1-80-X-120-82-65-240-04	15200	120	80	ø236x101	1,5	5000
DHB1-80-X-90-82-65-240-04	14800	90	80	ø236x101	1,5	5000
DHB1-80-X-60-82-65-240-04	14400	60	80	ø236x101	1,5	5000
DHB1-100-X-120-82-65-240-04	19000	120	100	ø236x101	1,5	5000
DHB1-100-X-90-82-65-240-04	18500	90	100	ø236x101	1,5	5000
DHB1-100-X-60-82-65-240-04	18000	60	100	ø236x101	1,5	5000

*Габаритные размеры указаны без учёта кабеля и креплений.

4 ТЕХНИКА БЕЗОПАСНОСТИ

4.1 Перед установкой светильника следует убедиться в отсутствии видимых повреждений корпуса и других частей. При наличии повреждений, эксплуатация светильника запрещена.

4.2 Электромонтажные работы должны осуществляться квалифицированным персоналом, с группой допуска не менее III в соответствии с Правилами Технической Эксплуатации Электроустановок Потребителей (далее ПТЭЭП) и Правилами Технической Безопасности Электроустановок Потребителей (далее ПТБЭП).

4.3 Работы по монтажу и обслуживанию светильника должны производится при отключении питания электросети и в соответствии с требованиями Правил Устройства Электроустановок (далее ПУЭ) и ПТЭЭП.

4.4 Перед установкой светильника необходимо убедиться в соответствии напряжения питающей сети 230В±10% в соответствии с ГОСТ 29322.

4.5 Запрещается:

- **эксплуатировать светильник без защитного заземления;**
- **эксплуатировать светильник с поврежденной изоляцией кабелей, проводов и мест соединений;**
- **эксплуатировать светильник с повреждениями корпуса и других частей;**
- **подключать светильник к неисправной электросети;**
- **разбирать светильник;**
- **использовать светильник с устройствами управления, диммерами, кроме тех, которые рекомендованы предприятием-изготовителем;**
- **ЗАПРЕЩАЕТСЯ ИСПОЛЬЗОВАТЬ КАБЕЛЬ ЭЛЕКТРОПИТАНИЯ ДЛЯ ПОДЪЕМА И ПЕРЕНОСКИ.**

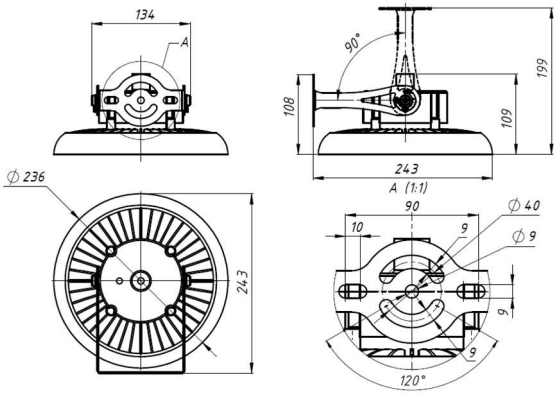

Рисунок 1. Габаритные размеры светильника АСТРАЛ 60-100Вт с креплением “Скоба”.

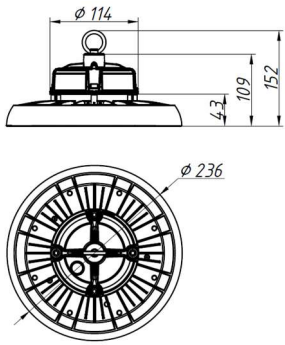

Рисунок 2. Габаритные размеры светильников серии АСТРАЛ с креплением рым-болт.

5 МОНТАЖ И ПОДКЛЮЧЕНИЕ СВЕТИЛЬНИКА

5.1 Монтаж светильника с креплением скоба.

5.1.1 Распакуйте светильник, убедитесь в его целостности и правильной комплектности.

5.1.2 Установите крепление “Скоба” на светильник (см. рисунок 3). Конструкция крепления позволяет регулировать положение светильника в диапазоне от -90 ° до 90 ° (см. рисунок 1).

5.1.3 Установите светильник с креплением на поверхность (см. рисунок 5). Наличие нескольких монтажных отверстий на основании светильника позволяет установить его корпус в различном положении

5.1.4 Подключение светильника см. в пункте 5.3.

5.2 Монтаж светильника с использованием крепежного рым-болта .

5.2.1 Распакуйте светильник, убедитесь в его целостности и правильной комплектности.

5.2.2 Вкрутите крепление рым-болт в светильник.

5.2.3 Подключение светильника см. в пункте 5.3.

5.3 Подключение светильника.

5.3.1 Подключите светильник к электрической сети напряжением ~230В, для этого:

- отключите питание электросети;
- произведите соединение кабеля светильника с питающим кабелем. Соединение необходимо производить в распределительной коробке, либо другим допустимым по ПУЭ и ПТЭЭП способом. При этом необходимо соблюдать полярность соединения проводов: коричневый – фазный проводник, синий – нейтральный проводник, зеленый/желтый – защитный проводник («земля») см. рисунок 4.

5.3.2 Подключение управления по протоколу 1-10В, для этого:

- произведите соединение управляющего кабеля светильника с соответствующими выходами контроллера (диммера) 1-10В. Соединение необходимо производить в соответствии с инструкцией на контроллер, либо другим допустимым способом. При этом необходимо соблюдать полярность соединения проводов: фиолетовый провод (DIM+) – положительный сигнальный проводник, розовый провод (DIM-) – отрицательный сигнальный проводник. см. рисунок 6.

Примечание: Черно-белый провод (VPP+) является опциональным и предназначен для программирования максимальной выходной мощности светильника с помощью специального оборудования. При стандартном подключении для диммирования данный провод не подключать. Изолируйте его и надежно закрепите.

5.4 Включите питание электросети

6 ТЕХНИЧЕСКОЕ ОБСЛУЖИВАНИЕ

6.1 Чистку светильника следует проводить в соответствии с графиком технического обслуживания конкретной осветительной установки или с установленной ГОСТ Р 59666 и ГОСТ Р 55710 периодичностью.

6.2 Протирать светильник допускается сухой мягкой тканью без применения чистящих средств.

Не менее одного раза в год проверять надежность подключения светильника к электросети, при необходимости провести ревизию соединения

6.3 Не менее одного раза в год проверять надежность подключения светильника к электросети, при необходимости провести ревизию соединения.

7 УТИЛИЗАЦИЯ

7.1 Светодиодный светильник не требует специальной утилизации, т.к. в его составе отсутствуют вредные вещества.

8 ПРАВИЛА ХРАНЕНИЯ И ТРАНСПОРТИРОВКИ

8.1 Светильник поставляется в картонной упаковке.

8.2 Светильник в упаковке производителя хранят в закрытых чистых и сухих складских помещениях с предохранением от попадания влаги и прямых солнечных лучей.

8.3 Окружающая среда не должна быть взрывоопасна, не должна содержать масляных брызг, металлической пыли, токопроводящей пыли, агрессивных газов и паров в концентрациях, вызывающих коррозию.

8.4 Во время погрузо-разгрузочных работ и транспортирования светильник не должен подвергаться резким ударам и воздействию атмосферных осадков.

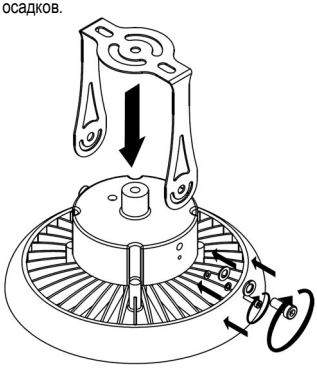

Рисунок 3. Установка крепления на светильник.

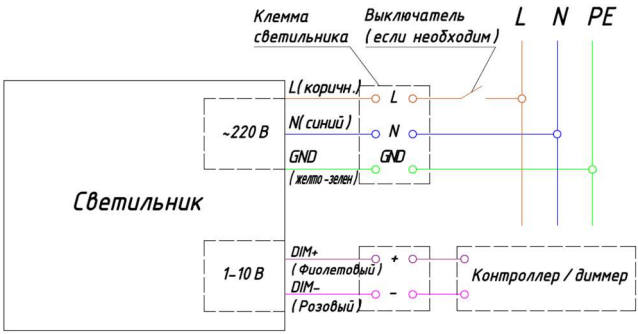

Рисунок 4. Подключение светильника.

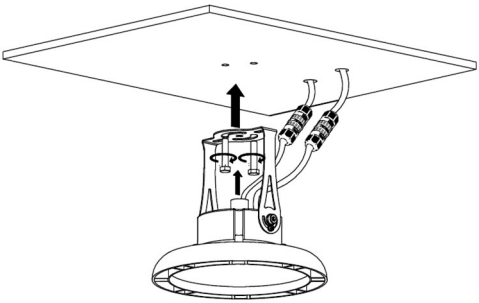

Рисунок 5. Установка светильника на поверхность.

9 ГАРАНТИЙНЫЕ ОБЯЗАТЕЛЬСТВА

9.1 Предприятие-изготовитель гарантирует соответствие качества светильника требованиям ТУ 27.40.39−001− 95523597−2024 при соблюдении правил монтажа, эксплуатации, транспортирования и хранения.

9.2 Гарантийный срок - 60 месяцев со дня продажи. В случае перепродажи изделия гарантийный срок устанавливается со дня первоначальной продажи изделия.

9.3 Гарантия на светильник не распространяется в случае его механического повреждения при неправильной транспортировке, монтаже, эксплуатации и нарушении условий хранения.

9.4 Гарантийное обслуживание производится только у предприятия-изготовителя либо в авторизованных сервисных центрах. Транспортировка до сервисного центра осуществляется за счет покупателя.

9.5 Гарантия на изделия и комплектующие не действует в следующих случаях:

– несоблюдения требований установки, подключения, эксплуатации, требований по технике безопасности, описанных в данном руководстве;

– внесения конструктивных изменений в изделие без согласования с предприятием-изготовителем, а также установка комплектующих, не предусмотренных технической документацией и данным руководством;

– наличия следов вскрытия или ремонта изделия лицами или организациями, не уполномоченными для проведения таких работ;

– нарушения потребителем условий транспортировки, хранения, монтажа, эксплуатации изделия, прописанных в данном паспорте.

10 ДАННЫЕ ОБ ИЗГОТОВЛЕНИИ

Предприятие-изготовитель: ООО «ПРЕДПРИЯТИЕ СИРИУС»
Юридический адрес/адрес производства: 620073, Россия,
Свердловская область, город Екатеринбург,
улица Крестинского, строение 46А, офис 202.
Телефон: +7 (343) 287-02-34.
Адрес электронной почты: info@factory-sirius.ru

Дата выпуска (изготовления): _____

Начальник производства: _____ Шаламов С.Г.
(личная подпись)

11 СВИДЕТЕЛЬСТВО О ПРИЕМКЕ

Светильник светодиодный PitON серии АСТРАЛ
соответствует ТУ 27.40.39−001−95523597−2024
и признан годным к эксплуатации.

Дата приёмки: _____

М.П.

12 ОТМЕТКА О ВВОДЕ В ЭКСПЛУАТАЦИЮ

Светильник установлен на объекте и введен в эксплуатацию
в соответствии с требованиями предприятия-изготовителя

_____/_____
(личная подпись) (расшифровка подписи)

Дата ввода в эксплуатацию: _____

М.П.