ВЕРТО x2x2 Консоль

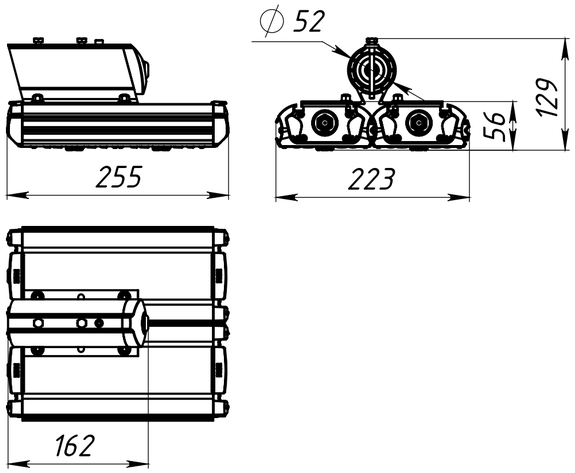

ВЕРТО x2x5 Консоль

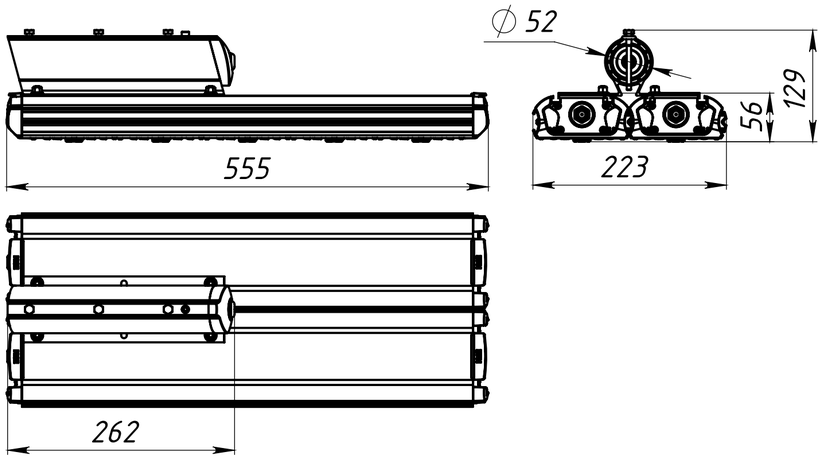

ВЕРТО x2x3 Консоль

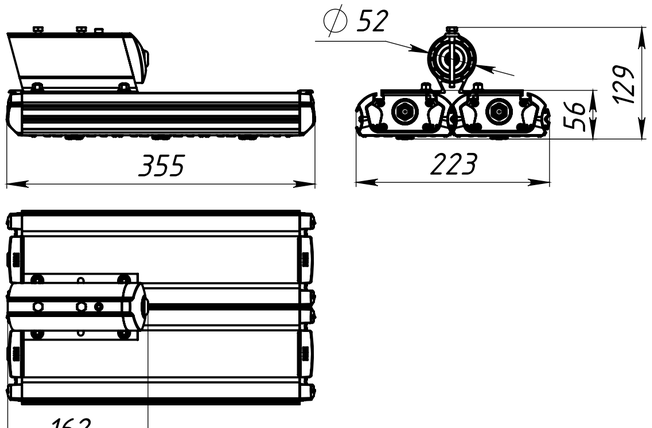

ВЕРТО x2x6 Консоль

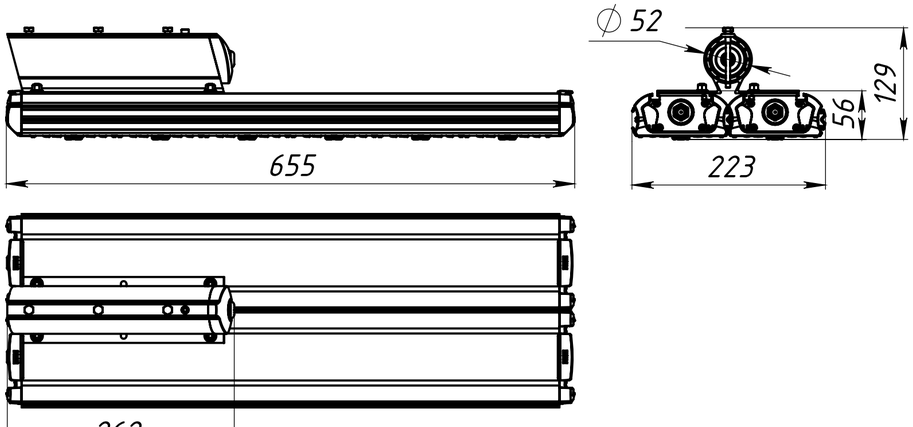

ВЕРТО x2x4 Консоль

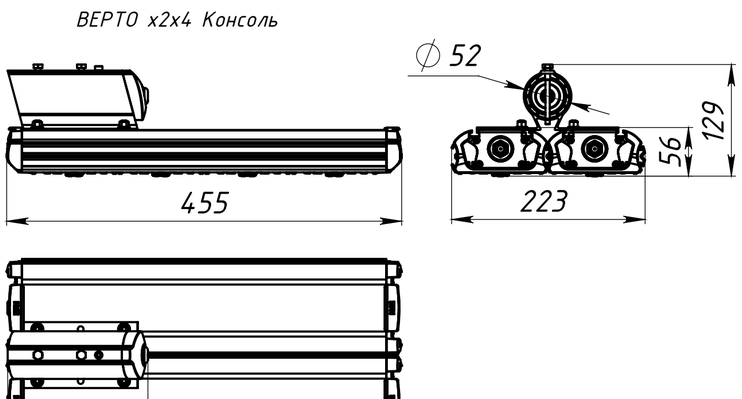

Изм.	Лист	№ докум.	Подп.	Дата	Ассортимент x2 Консоль	Лит.	Масса	Масштаб
Разраб.		Говорухин А.Г.					3659.60	1:5
Пров.						Лист 1	Листов 1	
Т. контр.								
Н. контр.								
Утв.								

Перв. примен.

Справ. №

Подп. и дата

Инв. № дубл.

Взам. инв. №

Подп. и дата

Инв. № подл.

Копировал

Формат А2

Файл: Ассортимент x2 Консоль